和歌山ジュニアテニスチャンピオンシップ2013
サマーステージ　2013/7/27～8/20

１３歳以下男子シングルス

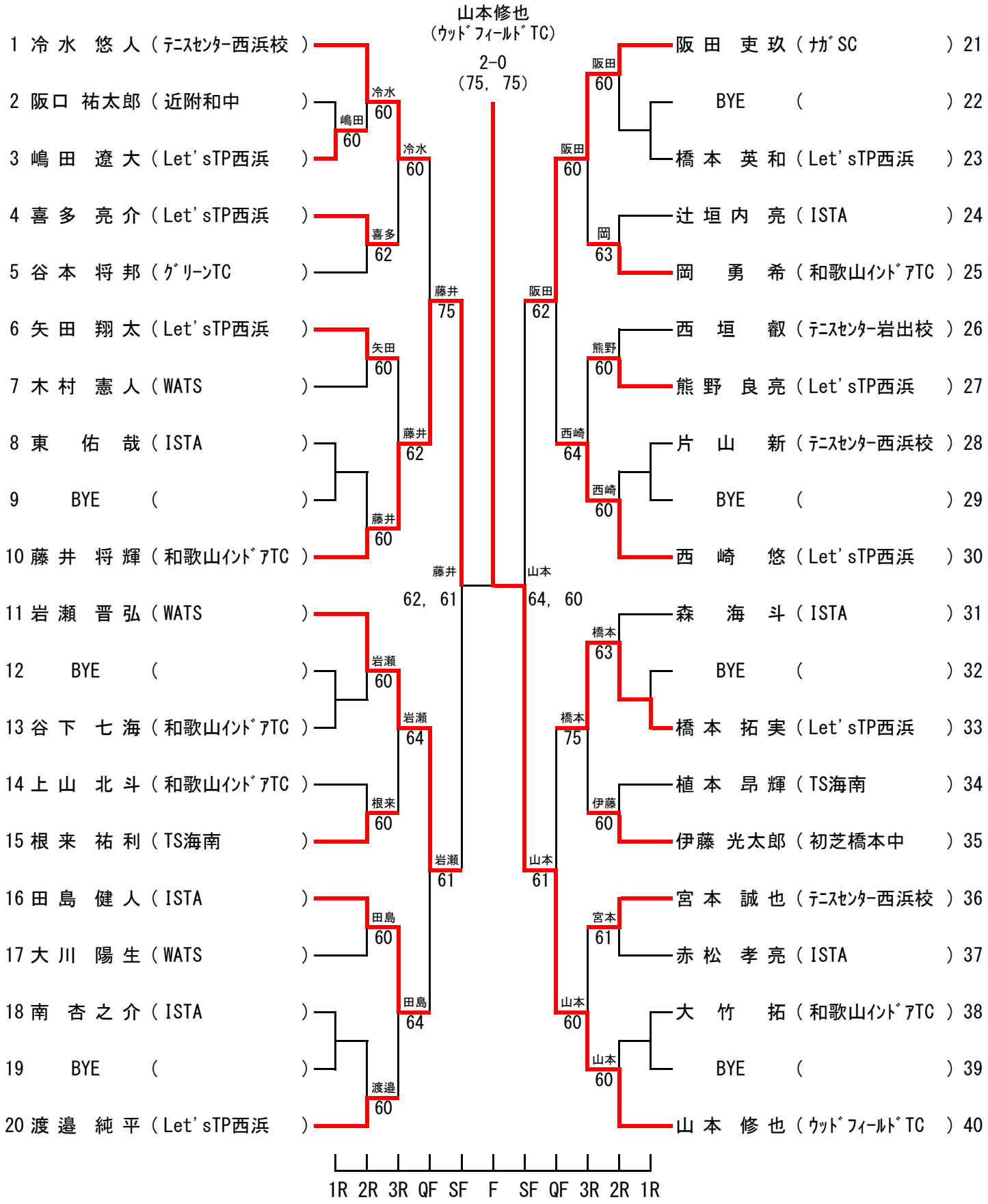

レフェリー:吉村恵治

和歌山県テニス協会