和歌山ジュニアテニスチャンピオンシップ
スプリングステージ　2014/3/25～31

16歳以下男子ダブルス

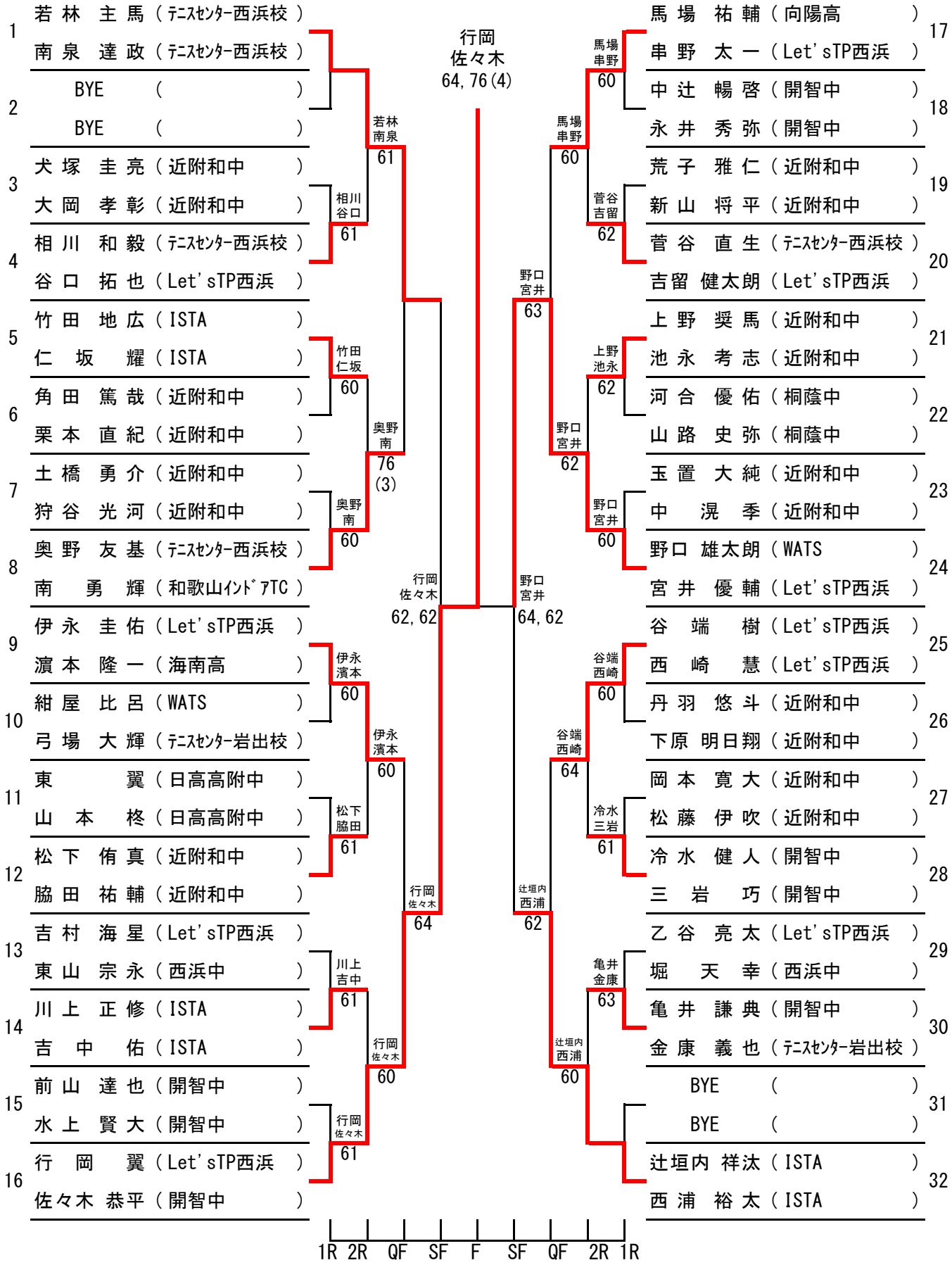

レフェリー：吉村恵治

和歌山県テニス協会