17歳以下女子ダブルス

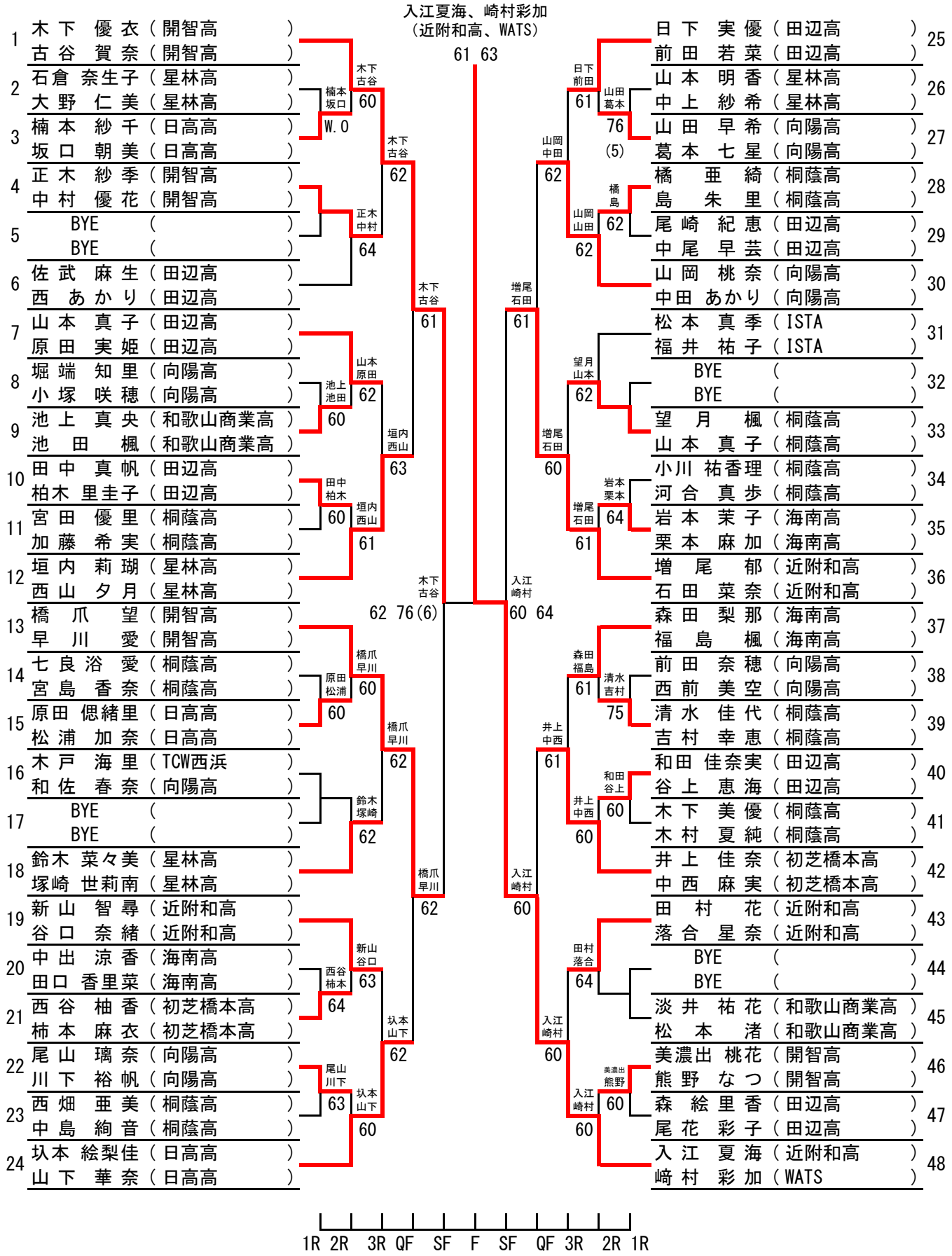

レフェリー：吉村恵治

和歌山県テニス協会