県中学生ステップアップテニス大会
2015/12/25,26

中2男子シングルス

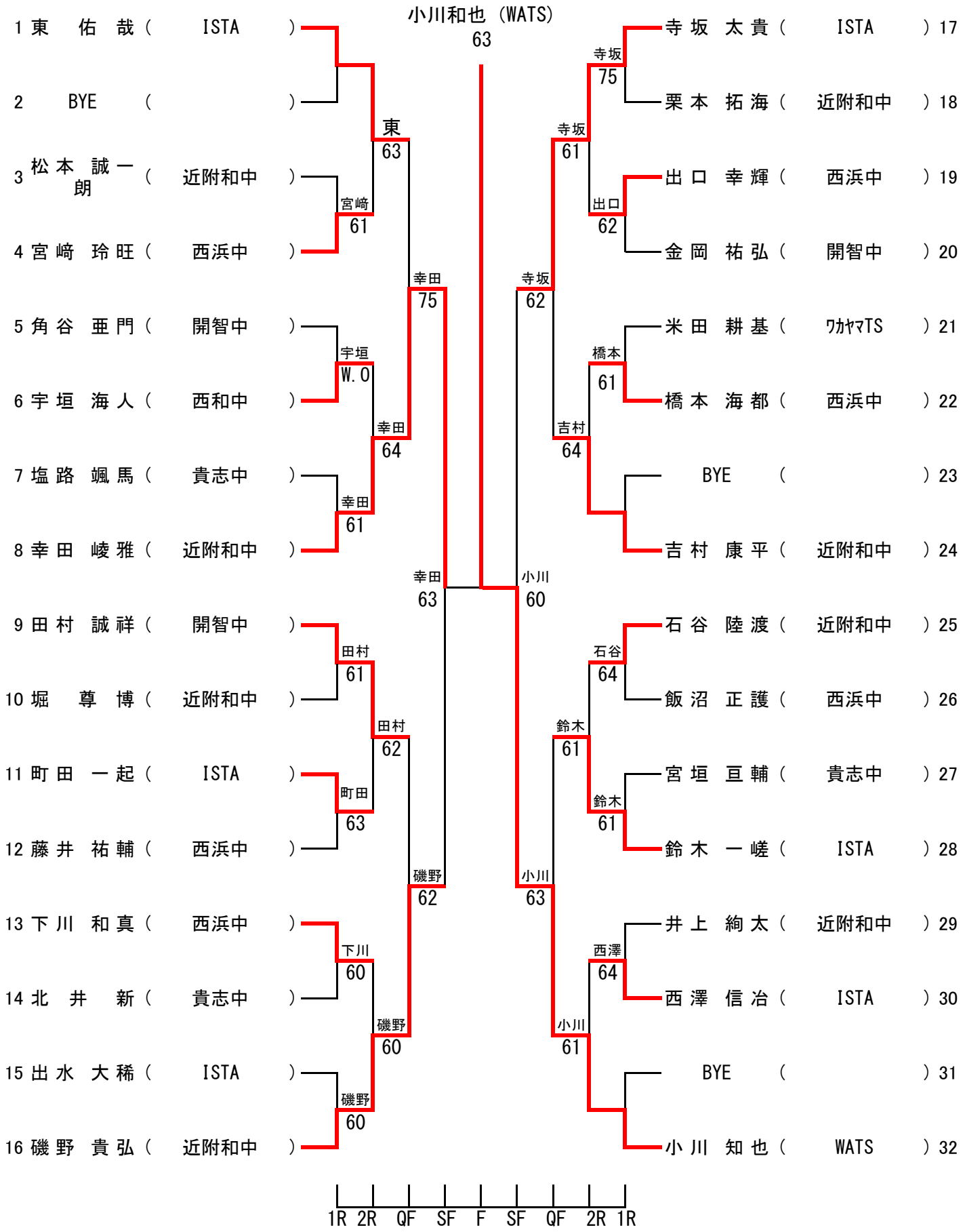

レフェリー:吉村 恵治

和歌山県テニス協会