和歌山ジュニアテニスチャンピオンシップ2016
オータムステージ　2016/10/23～11/27

13歳以下女子ダブルス

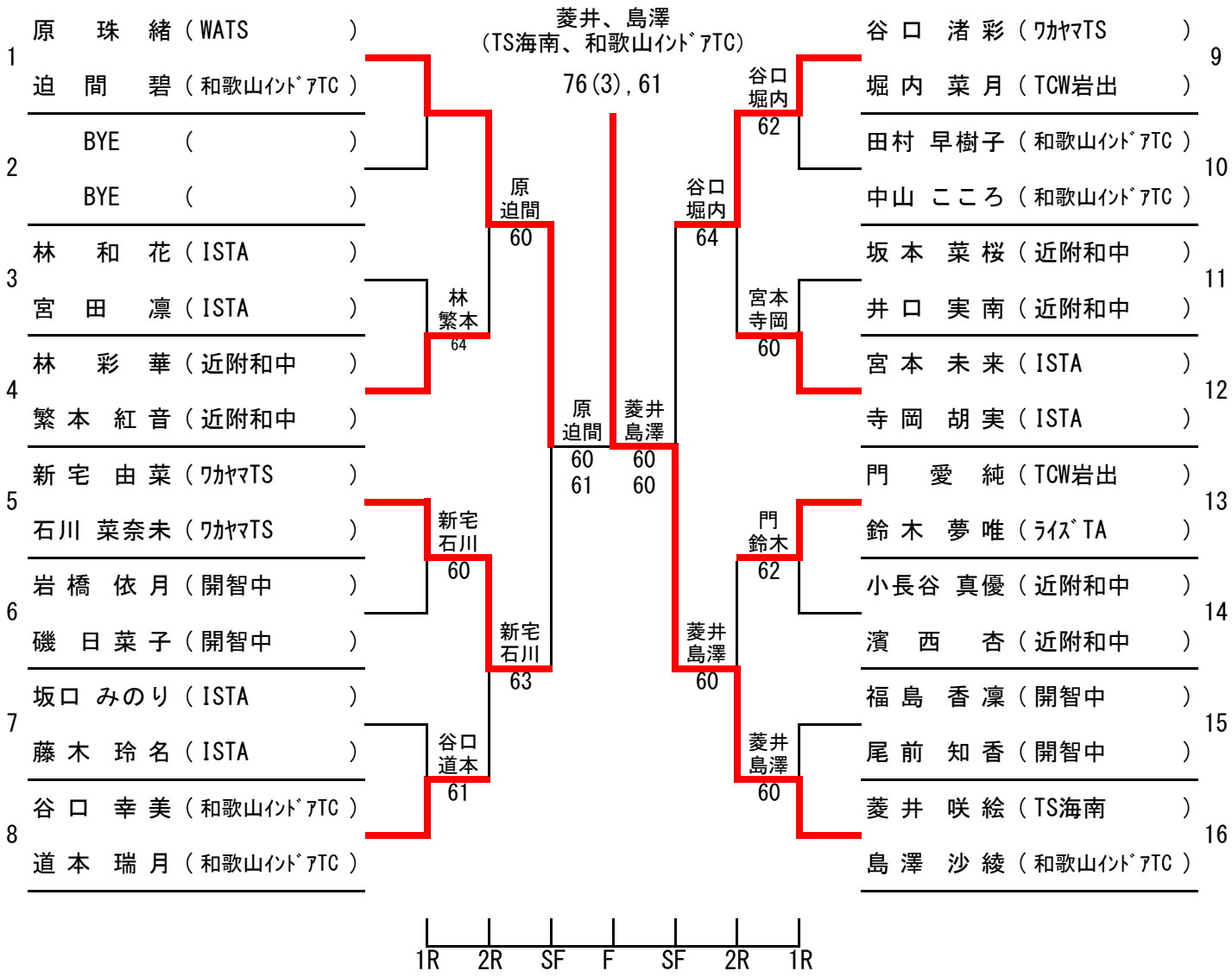

レフェリー：吉村恵治

和歌山県テニス協会