ルーキーズ2　女子

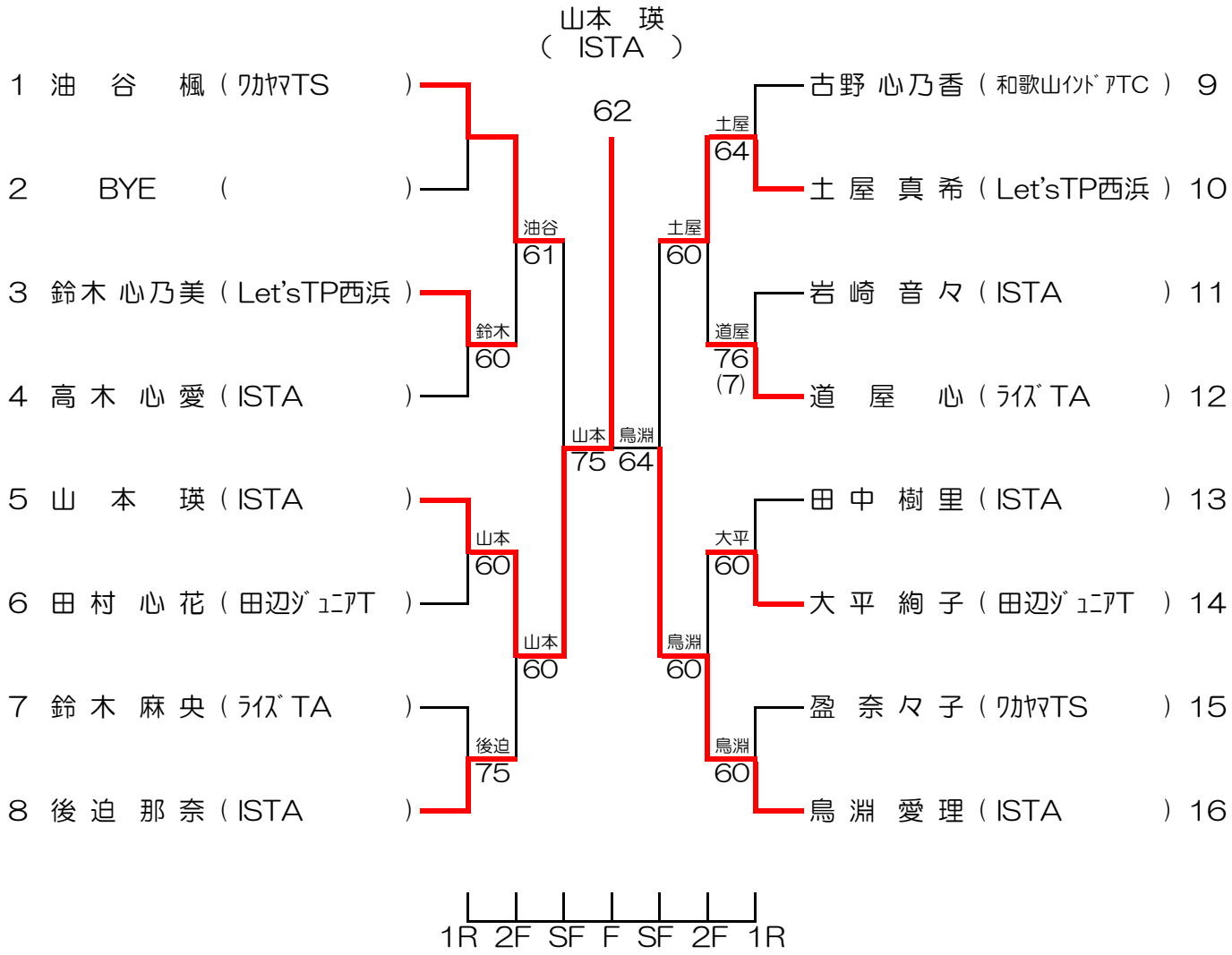

レフェリー：吉村恵治

和歌山県テニス協会