12歳以下男子ダブルス

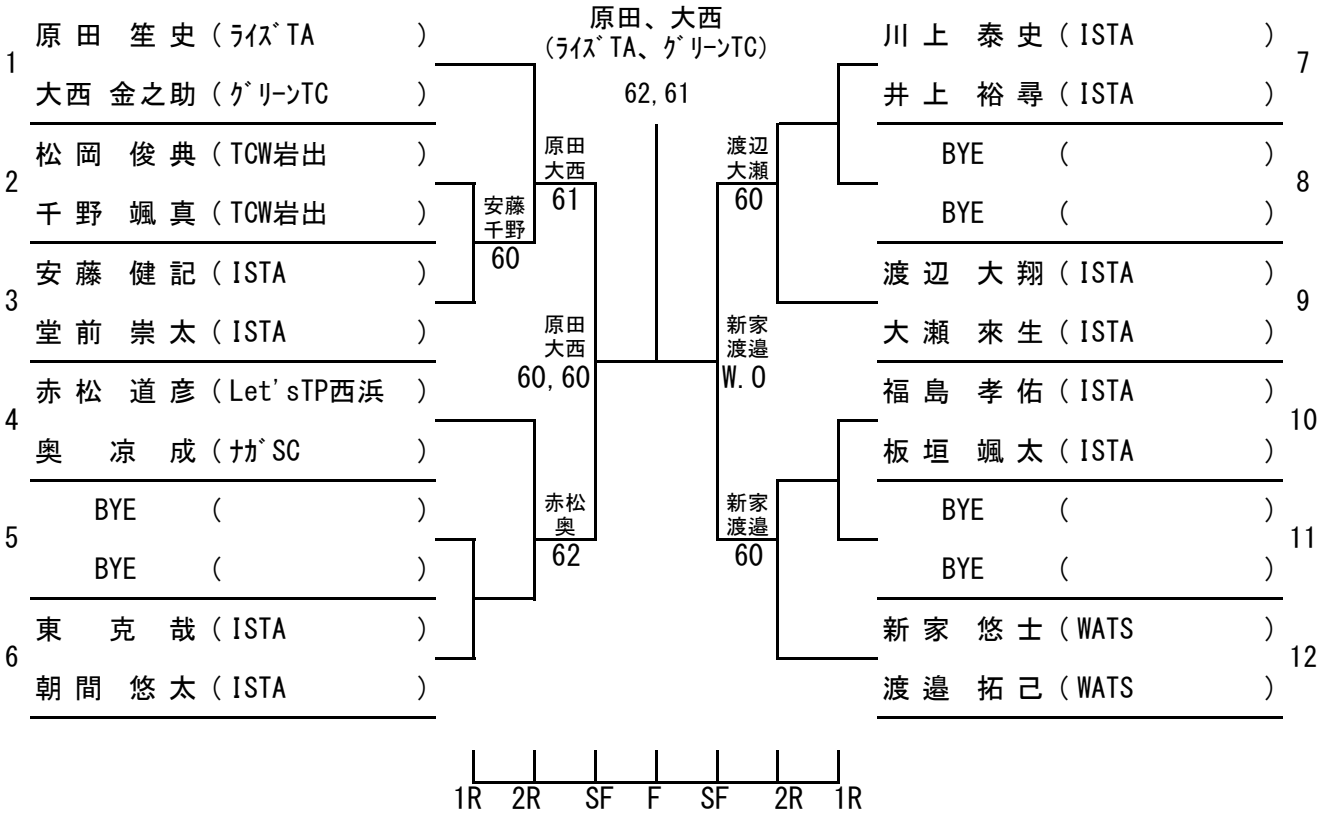

レフェリー:吉村　恵治

和歌山県テニス協会