和歌山ジュニアテニスチャンピオンシップ2018
オータムステージ　2018/10/21～12/2

１１歳以下男子ダブルス

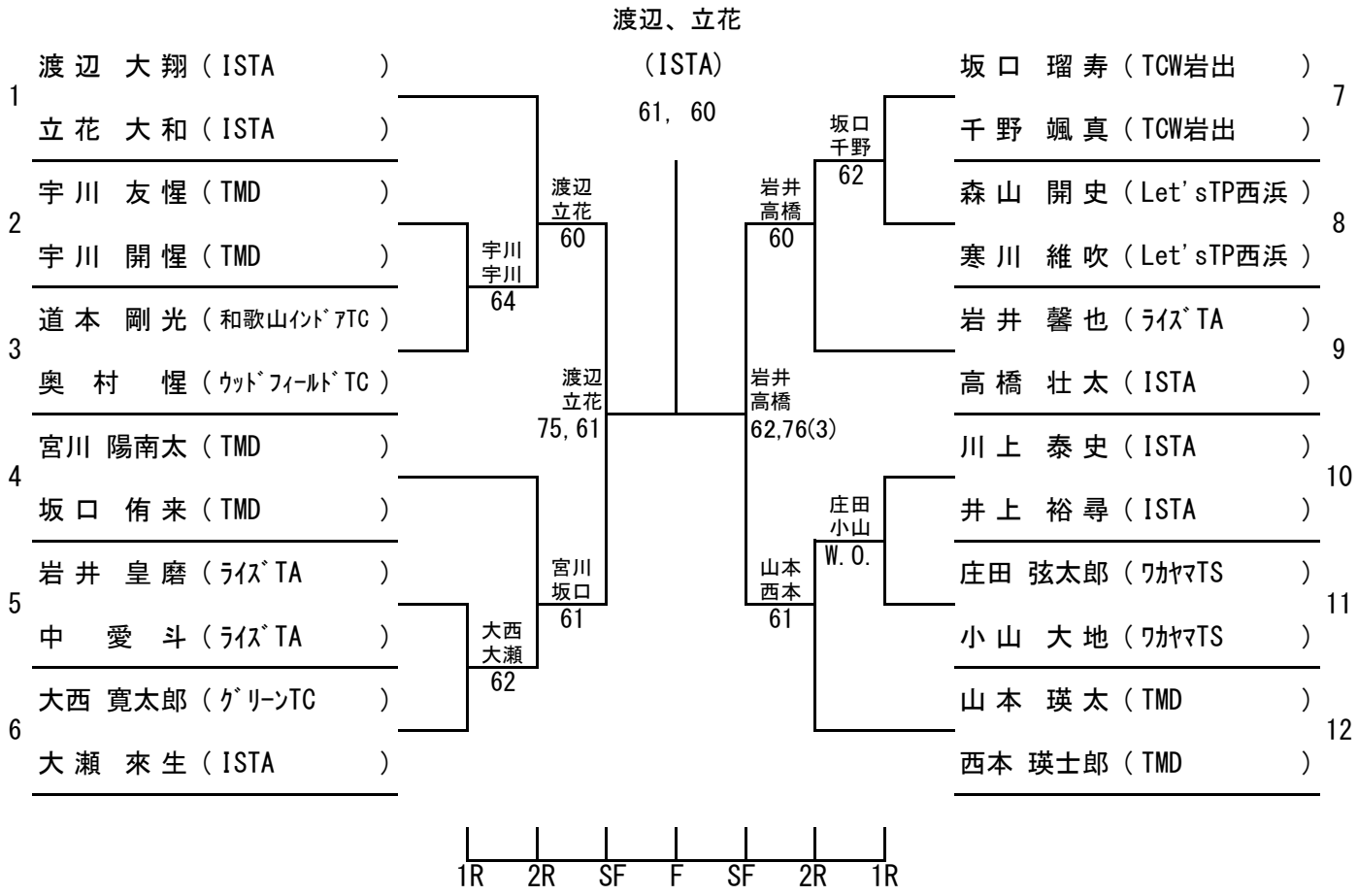

レフェリー:吉村　恵治

和歌山県テニス協会