平成30年度　和歌山市中学校体育連盟テニスの部夏季大会
兼 第70回和歌山県中学校総合体育大会テニスの部

＜男子シングルス本戦＞

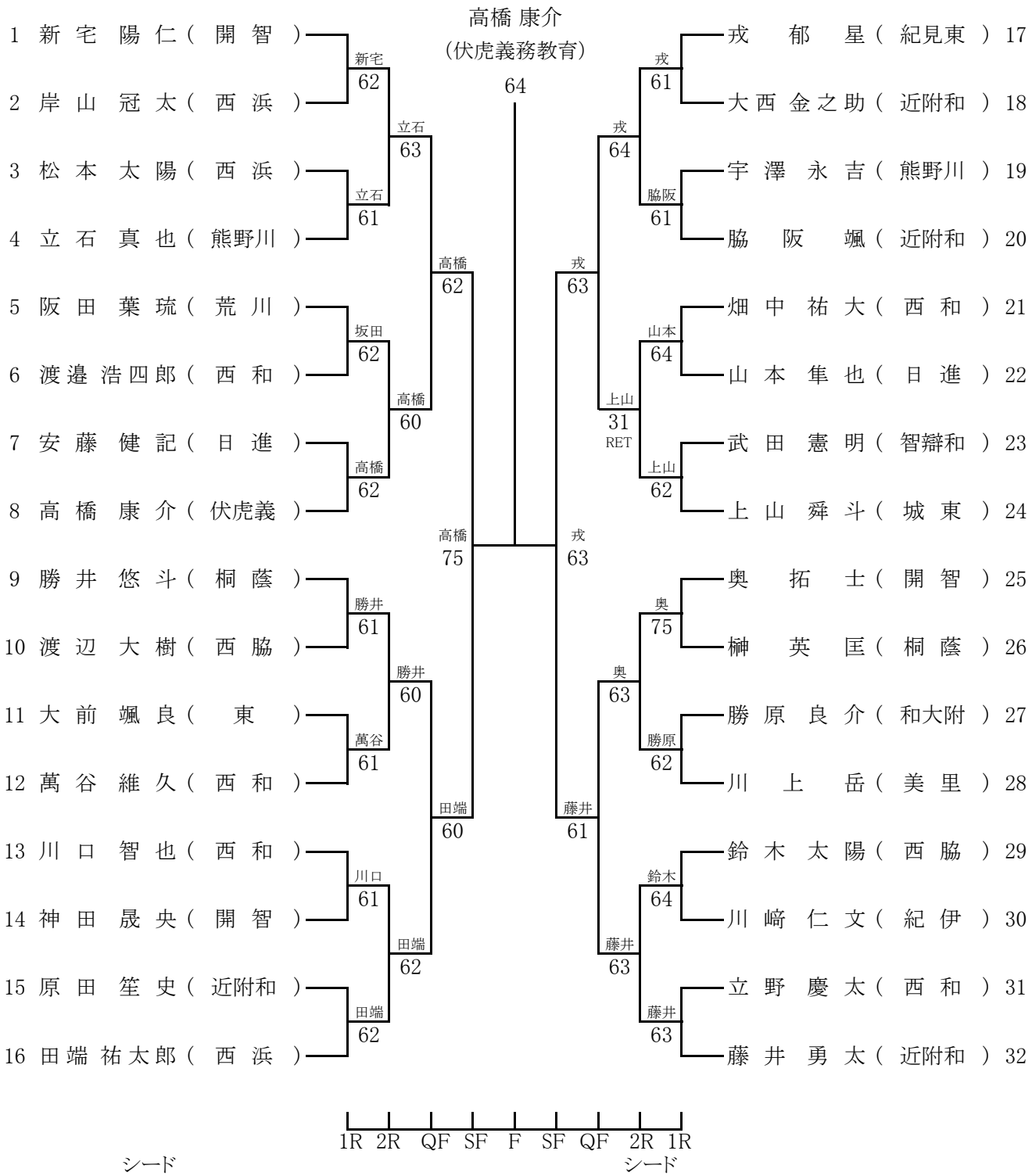

シード
1　新宅 陽仁
2　藤井 勇太
3～4　戎 郁星
　　田端 祐太郎

シード
5～8　上山 舜斗
　　勝井 悠斗
　　奥 拓士
　　高橋 康介