フレッシュカップジュニアテニス大会
2020/1/19

女子シングルス

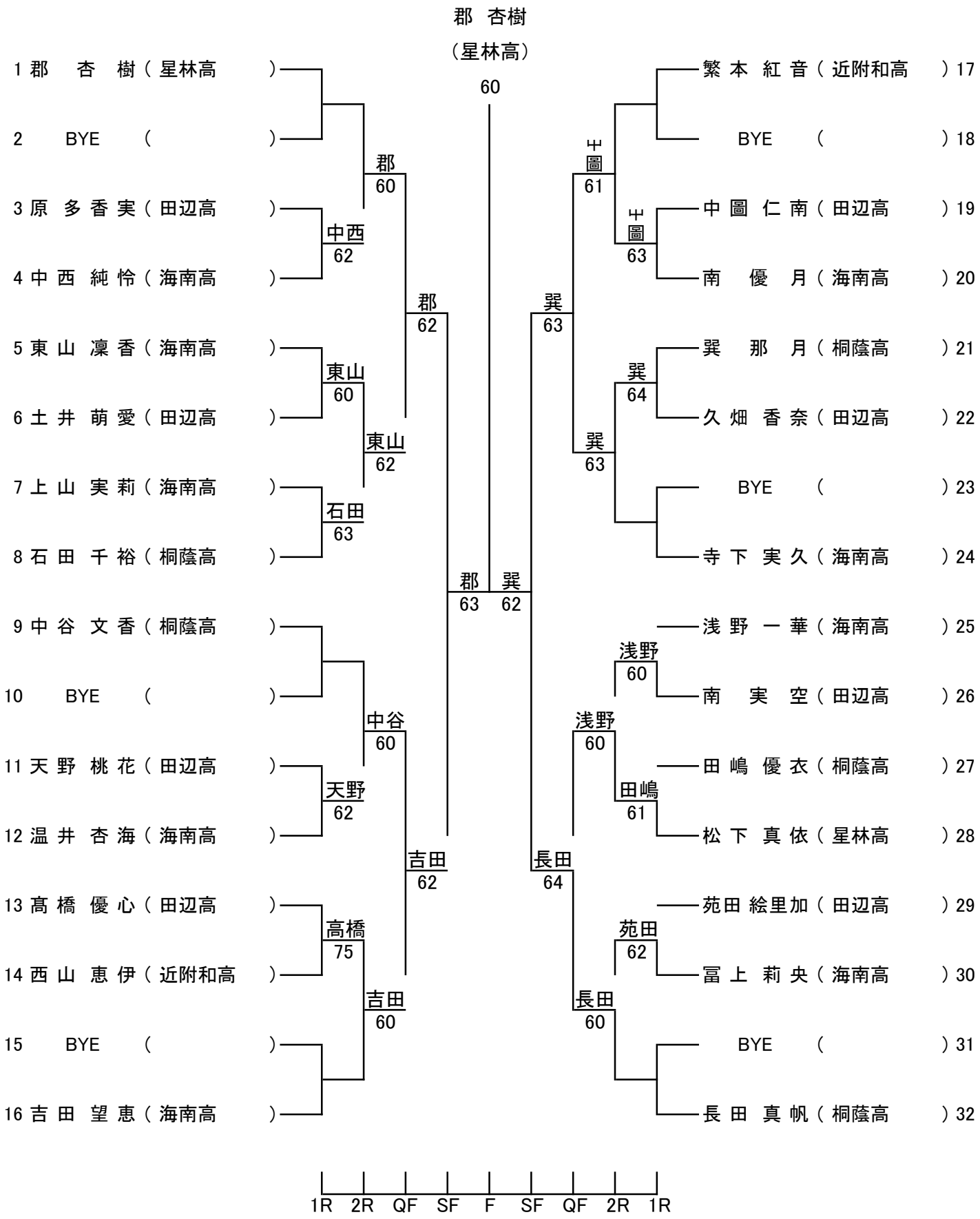

レフェリー：吉村 恵治

和歌山県テニス協会