令和4年度和歌山県高等学校新人テニス大会

期日　　８月８日～８月９日
会場　　和歌山市立つつじヶ丘テニスコート

男子シングルス

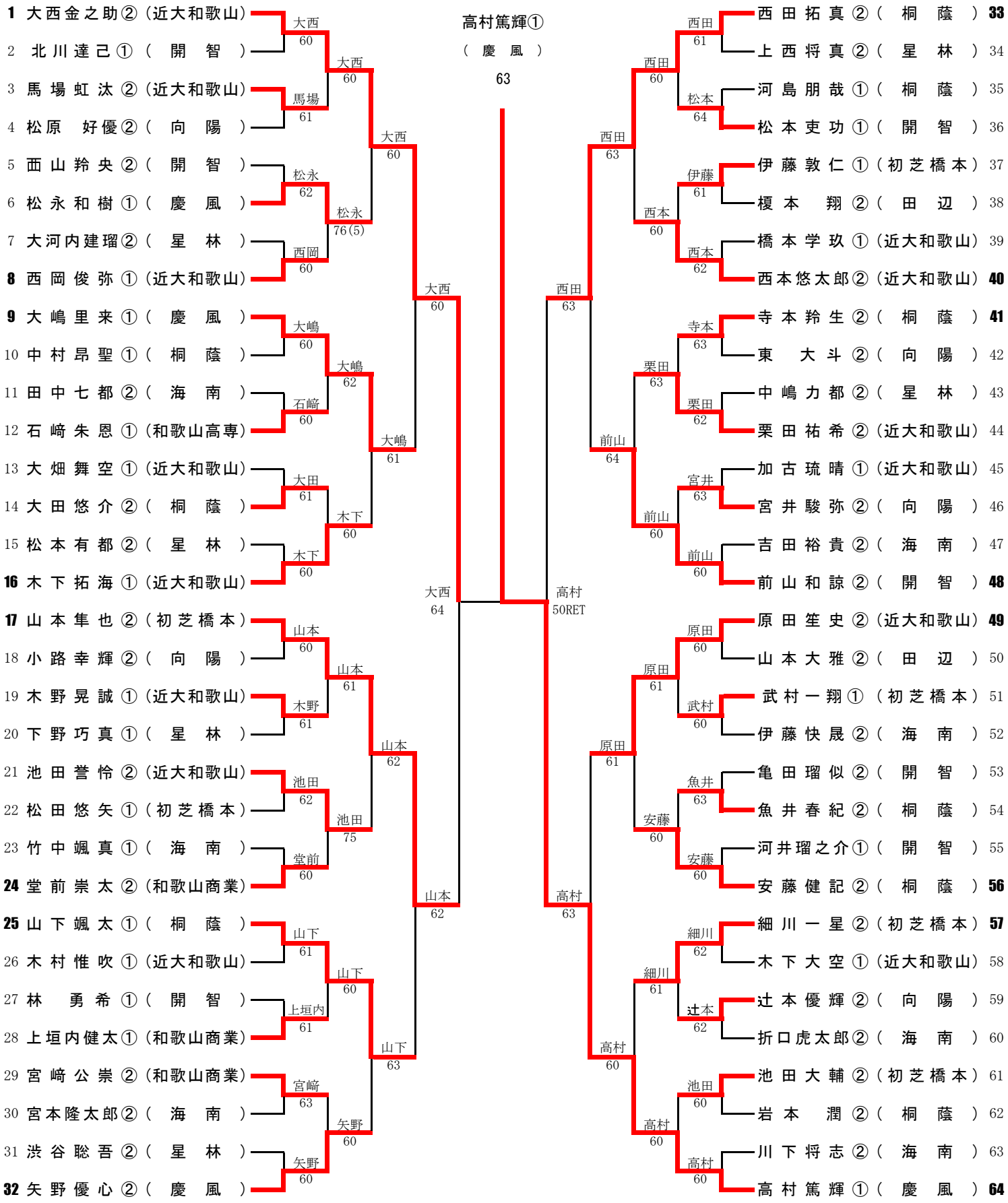

令和4年度和歌山県高等学校新人テニス大会

期日　　８月８日～８月９日
会場　　和歌山市立つつじヶ丘テニスコート

男子ダブルス

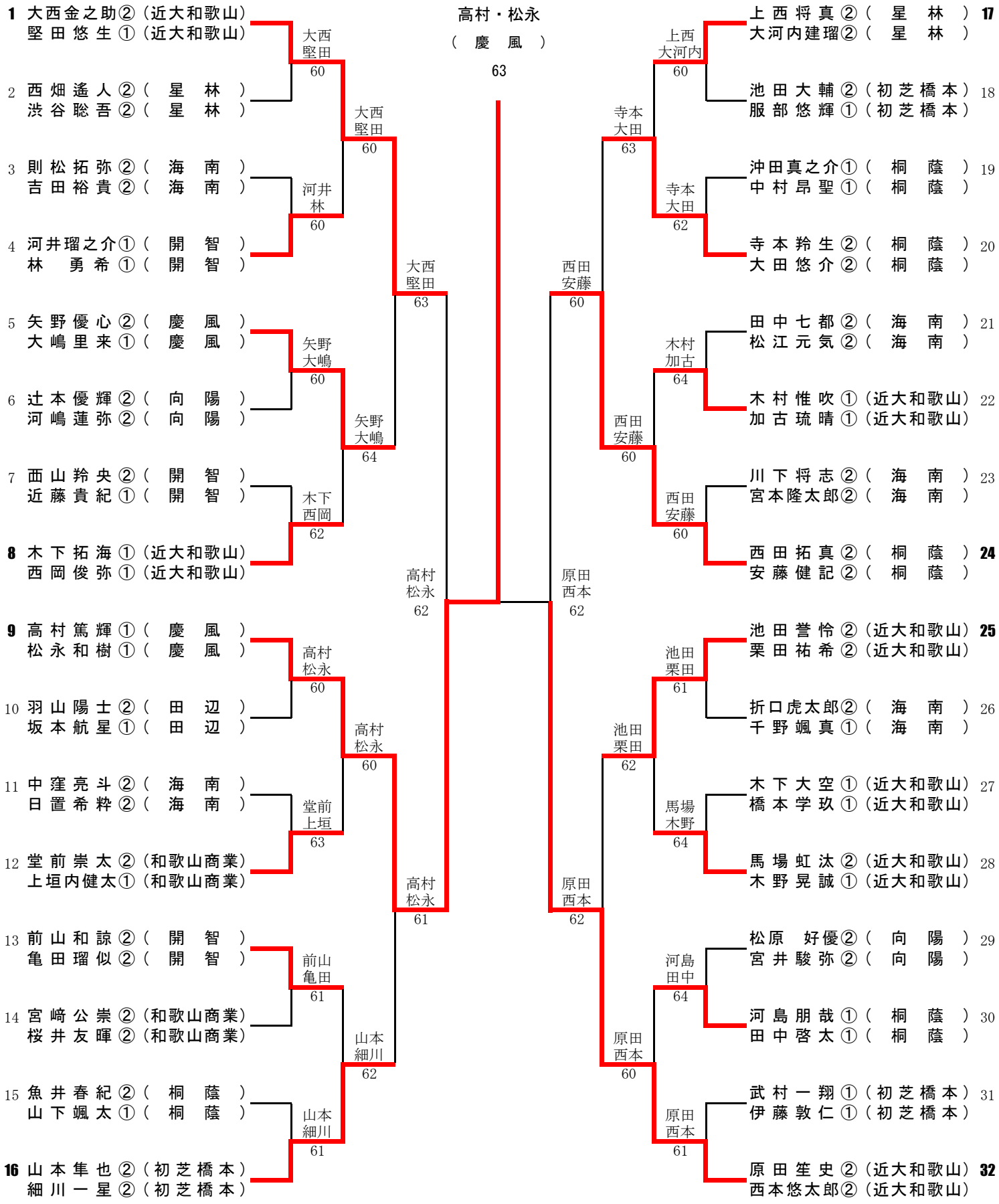

令和4年度和歌山県高等学校新人テニス大会

期日　　８月８日～８月９日
会場　　和歌山市立つつじヶ丘テニスコート

女子シングルス

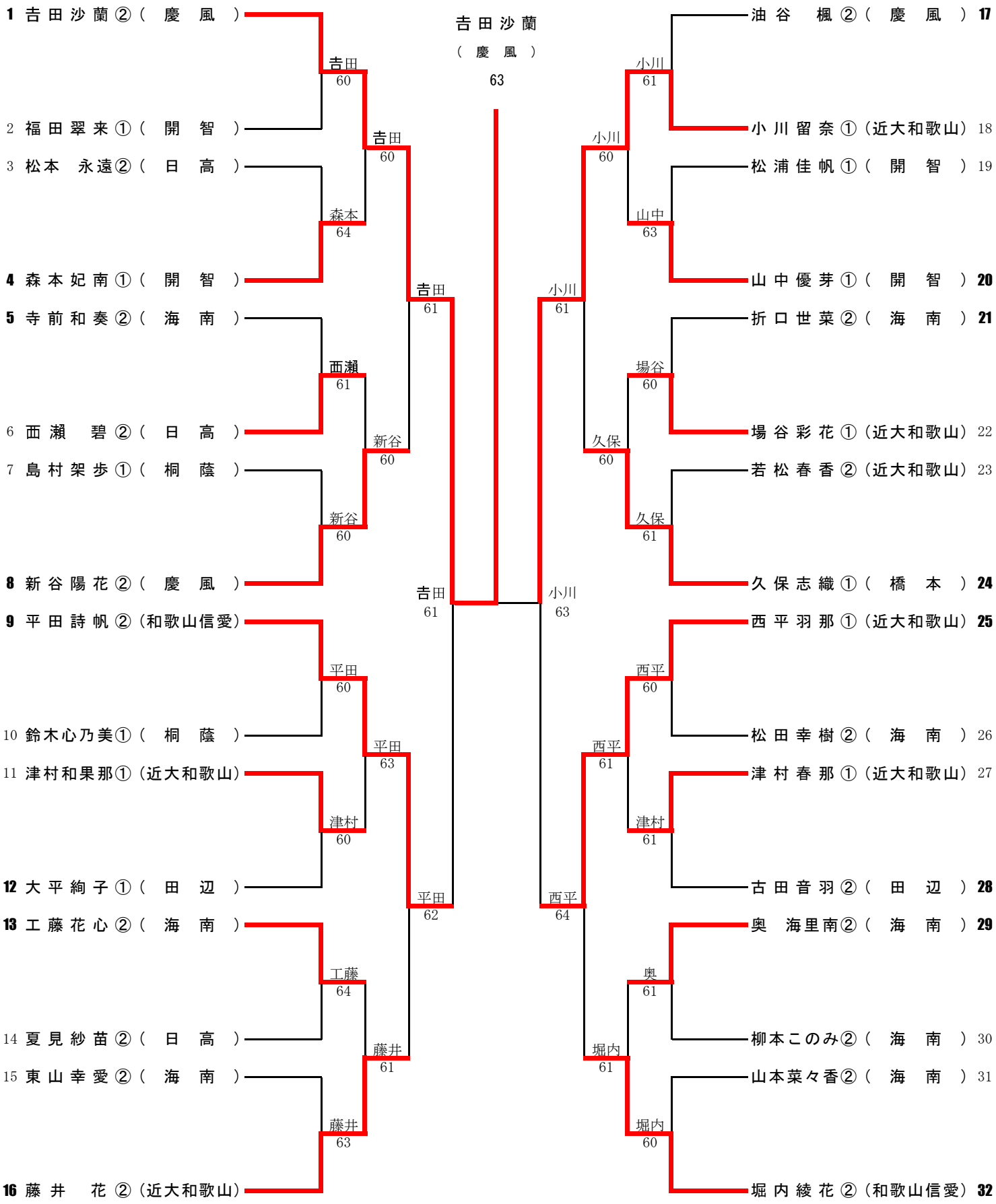

令和4年度和歌山県高等学校新人テニス大会

期日　　８月８日～８月９日
会場　　和歌山市立つつじヶ丘テニスコート

女子ダブルス

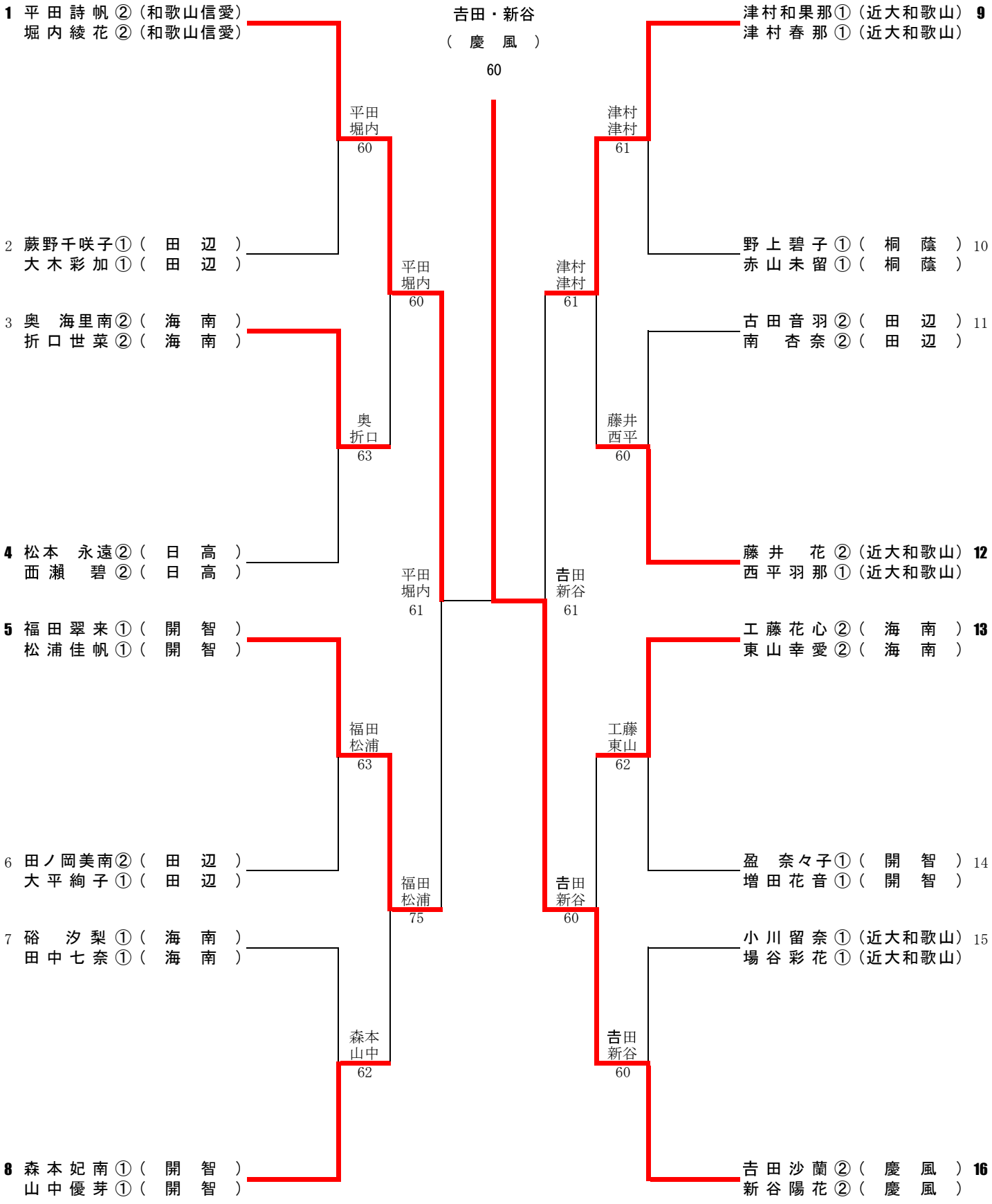

令和4年度和歌山県高等学校新人テニス大会　近畿大会出場選手決定戦

男子シングルス

１Ｒ

1. 細 川 一 星 ②（初芝橋本）	A	安藤 63	安 藤 健 記 ②（ 桐 蔭 ）
2. 安 藤 健 記 ②（ 桐 蔭 ）			
3. 松 永 和 樹 ①（ 慶 風 ）	B	西本 61	西本悠太郎②（近大和歌山）
4. 西本悠太郎②（近大和歌山）			
5. 栗 田 祐 希 ②（近大和歌山）	C	池田 61	池 田 誉 怜 ②（近大和歌山）
6. 池 田 誉 怜 ②（近大和歌山）			
7. 木 下 拓 海 ①（近大和歌山）	D	矢野 62	矢 野 優 心 ②（ 慶 風 ）
8. 矢 野 優 心 ②（ 慶 風 ）			

２Ｒ

Aの敗者 細 川 一 星 ②（初芝橋本）	E	松永 64	松 永 和 樹 ①（ 慶 風 ）
Bの敗者 松 永 和 樹 ①（ 慶 風 ）			
Cの敗者 栗 田 祐 希 ②（近大和歌山）	F	木下 61	木 下 拓 海 ①（近大和歌山）
Dの敗者 木 下 拓 海 ①（近大和歌山）			

３Ｒ

Eの敗者 細 川 一 星 ②（初芝橋本）	G	細川 63	細 川 一 星 ②（初芝橋本）
Fの敗者 栗 田 祐 希 ②（近大和歌山）			

令和4年度和歌山県高等学校新人テニス大会　近畿大会出場選手決定戦

女子シングルス

１Ｒ

1. 奥 海 里 南 ②（ 海 南 ）	A	津村 62	津村和果那①（近大和歌山）
2. 津村和果那①（近大和歌山）			
3. 場 谷 彩 花 ①（近大和歌山）	B	場谷 64	場 谷 彩 花 ①（近大和歌山）
4. 工 藤 花 心 ②（ 海 南 ）			
5. 森 本 妃 南 ①（ 開 智 ）	C	津村 63	津 村 春 那 ①（近大和歌山）
6. 津 村 春 那 ①（近大和歌山）			
7. 山 中 優 芽 ①（ 開 智 ）	D	西瀬 75	西 瀬 碧 ②（ 日 高 ）
8. 西 瀬 碧 ②（ 日 高 ）			

２Ｒ

Aの敗者 奥 海 里 南 ②（ 海 南 ）	E	奥 64	奥 海 里 南 ②（ 海 南 ）
Bの敗者 工 藤 花 心 ②（ 海 南 ）			
Cの敗者 森 本 妃 南 ①（ 開 智 ）	F	森本 61	森 本 妃 南 ①（ 開 智 ）
Dの敗者 山 中 優 芽 ①（ 開 智 ）			

３Ｒ

Eの敗者 工 藤 花 心 ②（ 海 南 ）	G	工藤 62	工 藤 花 心 ②（ 海 南 ）
Fの敗者 山 中 優 芽 ①（ 開 智 ）			

令和4年度近畿高等学校テニス大会出場選手

男子シングルス

No	選手氏名	学年	学校名
1	高村　篤輝	①	（慶風）
2	大西　金之助	②	（近大和歌山）
3	山本　隼也	②	（初芝橋本）
4	西田　拓真	②	（桐蔭）
5	前山　和諒	②	（開智）
6	原田　笙史	②	（近大和歌山）
7	山下　颯太	①	（桐蔭）
8	大嶋　里来	①	（慶風）
9	矢野　優心	②	（慶風）
10	木下　拓海	①	（近大和歌山）
11	西本　悠太郎	②	（近大和歌山）
12	安藤　健記	②	（桐蔭）
13	細川　一星	②	（初芝橋本）
14	池田　誉怜	②	（近大和歌山）
15	松永　和樹	①	（慶風）

男子ダブルス

No	選手氏名	学年	学校名
1	高村　篤輝	①	（慶風）
	松永　和樹	①	
2	原田　笙史	②	（近大和歌山）
	西本　悠太郎	②	
3	大西　金之助	②	（近大和歌山）
	堅田　悠生	①	
4	西田　拓真	②	（桐蔭）
	安藤　健記	②	
5	山本　隼也	②	（初芝橋本）
	細川　一星	②	
6	池田　誉怜	②	（近大和歌山）
	栗田　祐希	②	
7	寺本　羚生	②	（桐蔭）
	大田　悠介	②	
8	矢野　優心	②	（慶風）
	大嶋　里来	①	

女子シングルス

No	選手氏名	学年	学校名
1	吉田　沙蘭	②	（慶風）
2	小川　留奈	①	（近大和歌山）
3	平田　詩帆	②	（和歌山信愛）
4	西平　羽那	①	（近大和歌山）
5	堀内　綾花	②	（和歌山信愛）
6	久保　志織	①	（橋本）
7	藤井　花	②	（近大和歌山）
8	新谷　陽花	②	（慶風）
9	津村　和果那	①	（近大和歌山）
10	津村　春那	①	（近大和歌山）
11	森本　妃南	①	（開智）
12	奥　海里南	②	（海南）
13	場谷　彩花	①	（近大和歌山）
14	工藤　花心	②	（海南）
15	西瀬　碧	②	（日高）

女子ダブルス

No	選手氏名	学年	学校名
1	吉田　沙蘭	②	（慶風）
	新谷　陽花	②	
2	平田　詩帆	②	（和歌山信愛）
	堀内　綾花	②	
3	福田　翠来	①	（開智）
	松浦　佳帆	①	
4	津村　和果那	①	（近大和歌山）
	津村　春那	①	
5	藤井　花	②	（近大和歌山）
	西平　羽那	①	
6	工藤　花心	②	（海南）
	東山　幸愛	②	
7	奥　海里南	②	（海南）
	折口　世菜	②	
8	森本　妃南	①	（開智）
	山中　優芽	①	