中2 男子シングルス

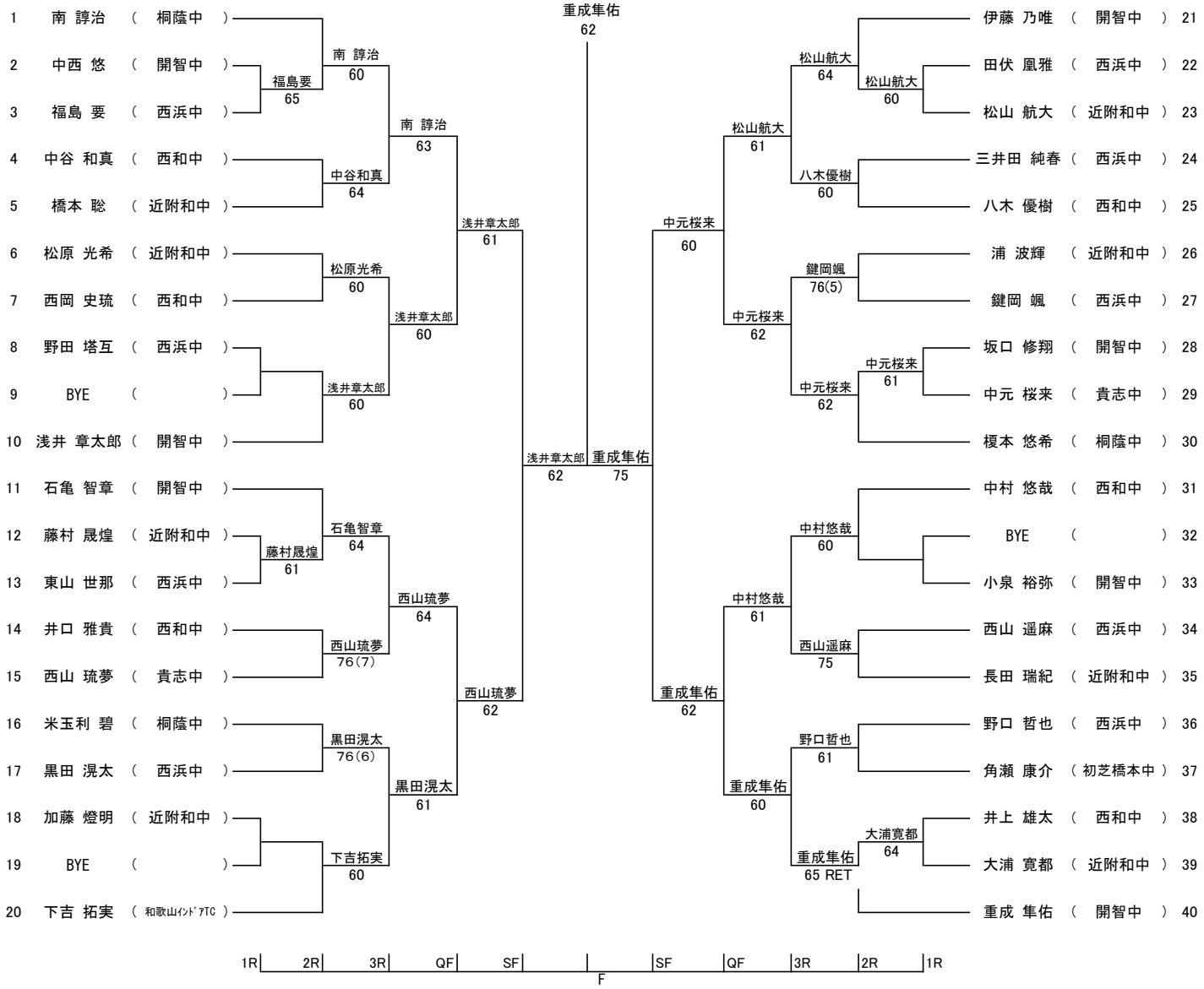
1 南 諄治 (桐蔭中)
2 中西 悠 (開智中)
3 福島 要 (西浜中)
4 中谷 和真 (西和中)
5 橋本 聡 (近附和中)
6 松原 光希 (近附和中)
7 西岡 史琉 (西和中)
8 野田 塔互 (西浜中)
9 BYE ( )
10 浅井 章太郎 (開智中)
11 石亀 智章 (開智中)
12 藤村 晟煌 (近附和中)
13 東山 世那 (西浜中)
14 井口 雅貴 (西和中)
15 西山 琉夢 (貴志中)
16 米玉利 碧 (桐蔭中)
17 黒田 滉太 (西浜中)
18 加藤 燈明 (近附和中)
19 BYE ( )
20 下吉 拓実 (和歌山ｲﾝﾄﾞｱTC)
福島要 65
南 諄治 60
中谷和真 64
松原光希 60
浅井章太郎 60
石亀智章 64
藤村晟煌 61
西山琉夢 76(7)
黒田滉太 76(6)
下吉拓実 60
南 諄治 63
浅井章太郎 61
西山琉夢 64
黒田滉太 61
西山琉夢 62
浅井章太郎 62
重成隼佑 62
重成隼佑 75
中元桜来 60
重成隼佑 62
松山航大 61
中村悠哉 61
重成隼佑 60
中元桜来 62
松山航大 64
八木優樹 60
鍵岡颯 76(5)
中元桜来 62
中村悠哉 60
西山遥麻 75
野口哲也 61
重成隼佑 65 RET
松山航大 60
中元桜来 61
大浦寛都 64
21 伊藤 乃唯 (開智中)
22 田伏 凰雅 (西浜中)
23 松山 航大 (近附和中)
24 三井田 純春 (西浜中)
25 八木 優樹 (西和中)
26 浦 波輝 (近附和中)
27 鍵岡 颯 (西浜中)
28 坂口 修翔 (開智中)
29 中元 桜来 (貴志中)
30 榎本 悠希 (桐蔭中)
31 中村 悠哉 (西和中)
32 BYE ( )
33 小泉 裕弥 (開智中)
34 西山 遥麻 (西浜中)
35 長田 瑞紀 (近附和中)
36 野口 哲也 (西浜中)
37 角瀬 康介 (初芝橋本中)
38 井上 雄太 (西和中)
39 大浦 寛都 (近附和中)
40 重成 隼佑 (開智中)
1R 2R 3R QF SF F SF QF 3R 2R 1R