2017和歌山県知事杯テニス選手権大会 （男子ダブルス）

平成29年5月3日･4日･5日
紀三井寺公園庭球場

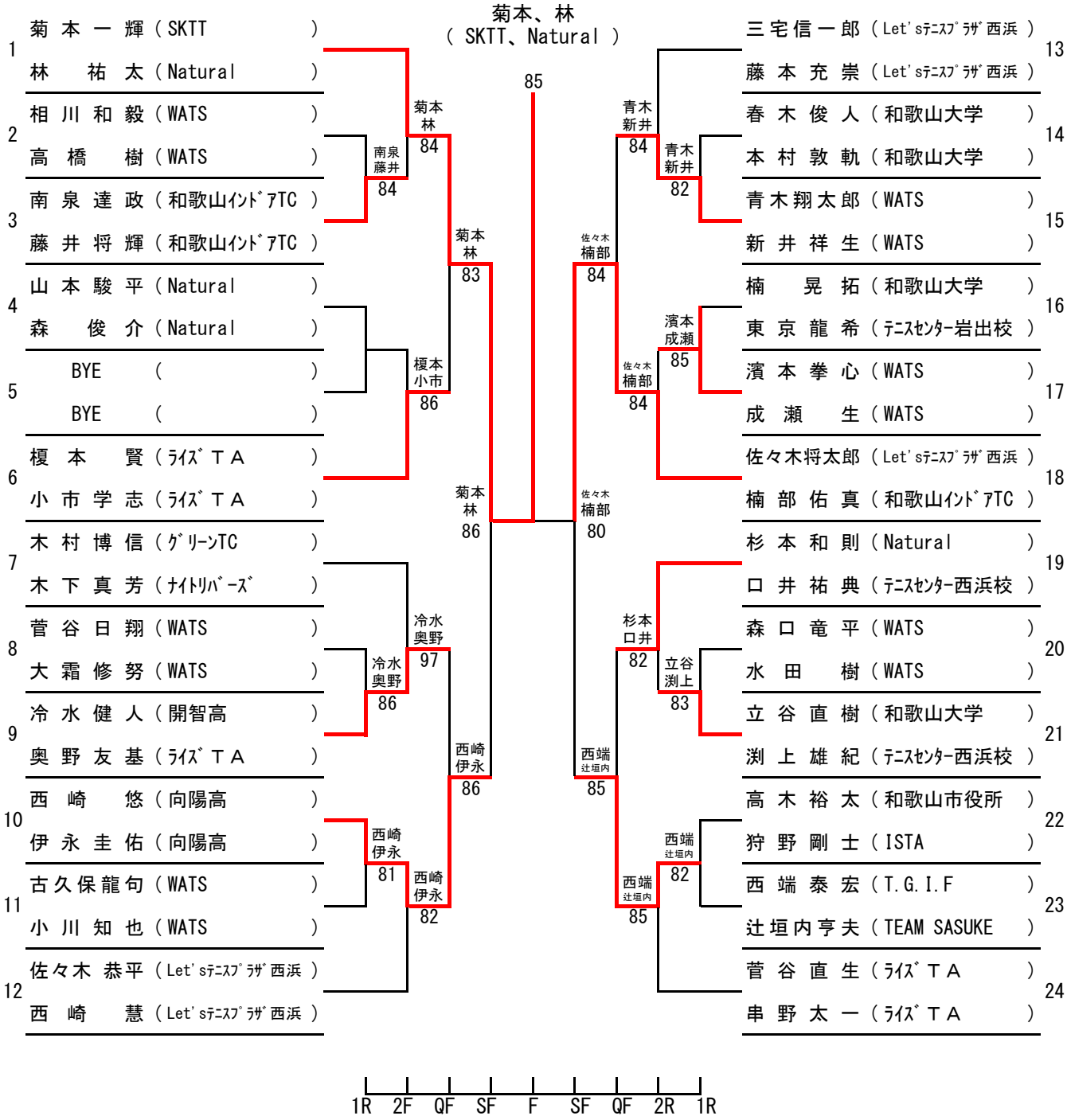

レフェリー:大谷明広

和歌山県テニス協会