2018和歌山県知事杯テニス選手権大会
2018/5/3～5

男子シングルス

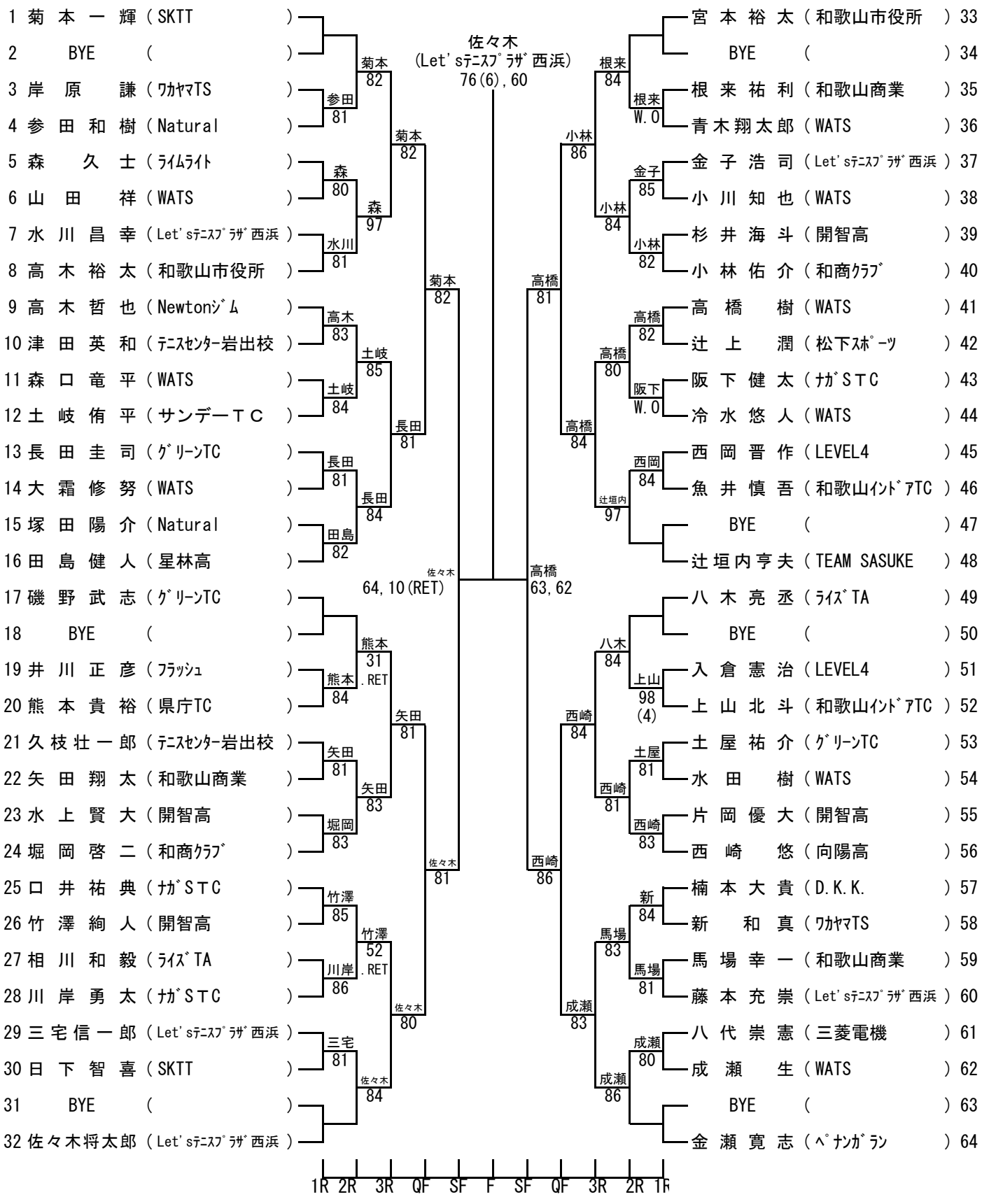

【３位決定戦】

1 菊本一輝（SKTT）— 西崎 W.O. — 西崎悠（向陽高）56

レフェリー：大谷明広

和歌山県テニス協会