男子45歳ダブルス

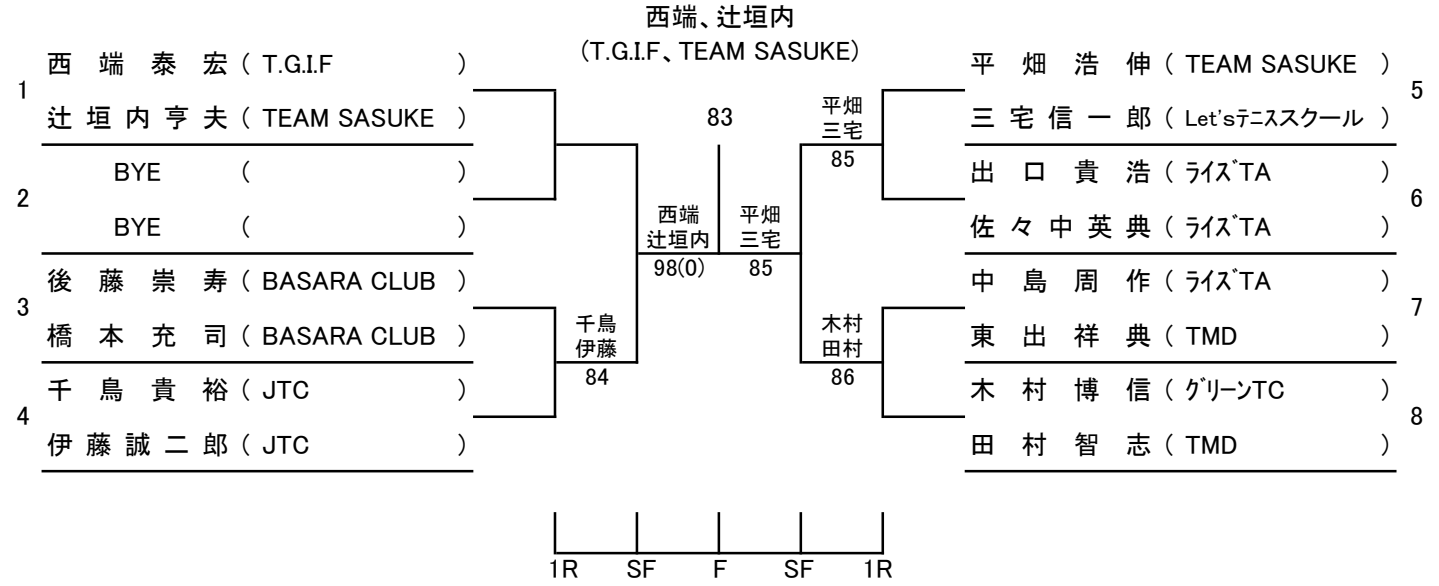

3位決定戦

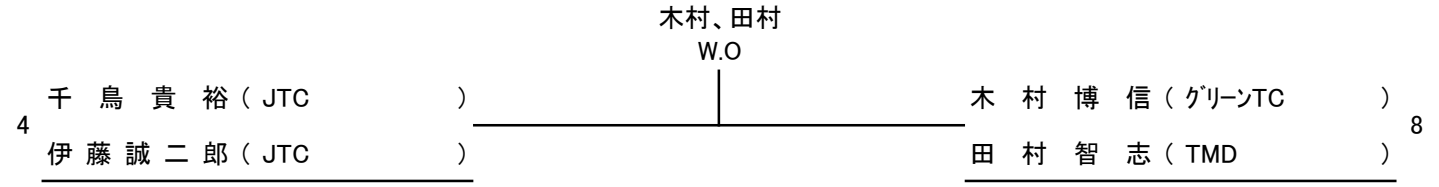

レフェリー：大谷明広

和歌山県テニス協会